EXTENDED INDUSTRIAL CUBIC

UITGEBRUIDE ENKELE INDUSTRIËLE UITBLAZER

CONSTRUCTION CHARACTERISTICS

~ 16 mm O.D. seamless copper tube expanded into aluminium fins. Steinless steel tube on request
~ casing in white pre-coated aluminium or inox on request
~ 400V/3F/50Hz motorfans with termic protection
~ protective treatment of coils and brine mode use on request

DEFROST

~ AIR: "A" without defrost system
~ WATER: "W" by means of sparge pipe
~ ELECTRIC: "E" stainless steel sheathed electric heaters, vulcanized terminals, connected at 400V into a water resistant junction box
~ SPECIAL: compound defrost + electric, hot gas defrost

CONSTRUCTIE EIGENSCHAPPEN

~ 16 mm O.D. naadloze koper buis uitgebreid in alluminium lamellen. Roestvrij. Stalen buis op aanvraag
~ omhulsel in wit voor gecoat alluminium of inox op aanvraag
~ 400V/3F/50Hz motorventilatoren met warmte bescherming
~ op aanvraag: beschermende behandeling van spoelen, pekel module gebruikt

ONTDOOING

~ LUCHT: "A" zonder ontdooings systeem
~ WATER: "W" door een besproeide pijp
~ ELECTRISCH: "E" roestvrij staal omhulde elektrische verwarmers, gevulcaniseerde terminals. Verbonden met 400V in een water resistente verbindings box
~ SPECIAAL: samenstelling ontdooien + elektrisch, heet gas ontdooien

EC MOTORS AVAILABLE

by ebmpapst

KCE
63B
71A
80A

Model *Model*	**Capacity** *Capaciteit* Tc=0°C DT 8K	**Capacity** *Capaciteit* Tc=-25°C DT 6K	**Air Flow** *Luchtstro-om*	**Air Throw** *Lucht worp*	**Surface** *Oppervlakte*	**Internal Volume** *Inhoud*	**Motorfans** *Motor ventilator*				**Sound Pressure** *Geluids Druk Level*	**Electrical Defrost** *Elektrische Ontdooing*		**Water Defrost** *Water On-tdooing*	**Weight** *Gewicht*	**Con-nections** *Con-nectie*
	SC2	SC4					Ø 630	**Spanning** 400V/3F/50Hz				**Standard**	**Enhanced**			
KCE 63	**kW**	**kW**	**m³/h**	**m**	**m²**	**dm³**	**n°**	**W**	**A**	**rpm**	**dB(A) @ 5m**	**kW(@ 230V/1F)**	**kW(@ 230V/1F)**	**l/h**	**kg**	**IN/OUT** Ø mm
Fin Space - 4 mm																
KCEH 631 BP40H	31,7	19,7	15500	56	155,8	35,4	1	2,63	4,78	1320	59	7,7	11,2	3400	220	35-42
KCEH 631 BP40L	35,8	22,2	15000	55	194,7	44,2	1	2,63	4,78	1320	59	10,3	12,0	4600	240	35-42
KCEH 631 BP40N	38,6	23,9	14500	53	233,7	53,1	1	2,63	4,78	1320	59	11,2	15,5	5700	260	35-42
KCEH 632 BP40H	63,9	39,6	31000	56	311,6	70,8	2	5,26	9,56	1320	62	13,5	19,5	6800	380	35-54
KCEH 632 BP40L	71,9	44,6	30000	55	389,4	88,4	2	5,26	9,56	1320	62	18,0	21,0	9200	420	35-54
KCEH 632 BP40N	77,9	44,6	29000	53	467,3	106,2	2	5,26	9,56	1320	62	19,5	27,0	11400	460	35-54
KCEH 633 BP40H	94,3	58,5	46500	56	467,3	106,2	3	7,89	14,30	1320	64	20,5	29,6	10200	520	35-67
KCEH 633 BP40L	106,6	66,1	45000	55	584,2	132,6	3	7,89	14,30	1320	64	27,4	31,9	13800	600	35-67
KCEH 633 BP40N	115,7	71,7	43500	53	701,0	159,3	3	7,89	14,30	1320	64	29,6	41,0	17100	660	35-67
KCEH 634 BP40H	125,8	78,0	62000	56	623,1	141,4	4	10,52	19,10	1320	65	25,2	36,4	13600	650	TBD
KCEH 634 BP40L	142,3	88,2	60000	55	778,9	176,8	4	10,52	19,10	1320	65	33,6	29,2	18400	730	TBD
KCEH 634 BP40N	154,5	95,8	58000	53	934,7	212,4	4	10,52	19,10	1320	65	36,4	50,4	22800	810	TBD
KCEH 635 BP40L	169,4	105,0	75000	55	973,6	221,0	5	13,15	23,90	1320	66	41,4	48,3	23000	930	TBD
KCEH 635 BP40N	185,5	115,0	72500	53	1168,3	265,5	5	13,15	23,90	1320	66	44,9	62,1	28500	1030	TBD
Fin Space - 6 mm																
KCEH 631 BP60H	26,1	16,2	16500	60	107,1	35,4	1	2,63	4,78	1320	59	7,7	11,2	3400	220	35-42
KCEH 631 BP60L	30,2	18,7	15800	58	133,9	44,2	1	2,63	4,78	1320	59	10,3	12,0	4600	240	35-42
KCEH 631 BP60N	33,6	20,8	15200	55	160,6	53,1	1	2,63	4,78	1320	59	11,2	15,5	5700	260	35-42
KCEH 632 BP60H	53,3	33,0	33000	60	214,2	70,8	2	5,26	9,56	1320	62	13,5	19,5	6800	380	35-54
KCEH 632 BP60L	62,3	38,6	31600	58	267,7	88,4	2	5,26	9,56	1320	62	18,0	21,0	9200	420	35-54
KCEH 632 BP60N	68,6	42,5	30400	55	321,2	106,2	2	5,26	9,56	1320	62	19,5	27,0	11400	460	35-54
KCEH 633 BP60H	79,8	49,5	49500	60	321,2	106,2	3	7,89	14,30	1320	64	20,5	29,6	10200	520	35-67
KCEH 633 BP60L	93,5	58,0	47400	58	401,6	132,6	3	7,89	14,30	1320	64	27,4	31,9	13800	600	35-67
KCEH 633 BP60N	103,0	63,9	45600	55	481,9	159,3	3	7,89	14,30	1320	64	29,6	41,0	17100	660	35-67
KCEH 634 BP60H	106,5	66,0	67000	60	428,3	141,4	4	10,52	19,10	1320	65	25,2	36,4	13600	650	TBD
KCEH 634 BP60L	125,0	77,5	63200	58	535,4	176,8	4	10,52	19,10	1320	65	33,6	29,2	18400	730	TBD
KCEH 634 BP60N	137,5	85,3	60800	55	642,5	212,4	4	10,52	19,10	1320	65	36,4	50,4	22800	810	TBD
KCEH 635 BP60L	151,4	93,9	79000	58	669,3	221,0	5	13,15	23,90	1320	66	41,4	48,3	23000	930	TBD
KCEH 635 BP60N	167,7	104,0	76000	55	803,1	265,5	5	13,15	23,90	1320	66	44,9	62,1	28500	1030	TBD
Fin Space - 8 mm																
KCEH 631 BP80H	23,8	14,8	16700	61	82,7	35,4	1	2,63	4,78	1320	59	7,7	11,2	3400	220	35-42
KCEH 631 BP80L	27,9	17,3	16200	59	103,4	44,2	1	2,63	4,78	1320	59	10,3	12,0	4600	240	35-42
KCEH 631 BP80N	31,0	19,2	15600	57	124,1	53,1	1	2,63	4,78	1320	59	11,2	15,5	5700	260	35-42
KCEH 632 BP80H	48,9	30,3	33400	61	165,5	70,8	2	5,26	9,56	1320	62	13,5	19,5	6800	380	35-54
KCEH 632 BP80L	56,7	35,2	32400	59	206,8	88,4	2	5,26	9,56	1320	62	18,0	21,0	9200	420	35-54
KCEH 632 BP80N	64,2	39,8	31200	57	248,2	106,2	2	5,26	9,56	1320	62	19,5	27,0	11400	460	35-54
KCEH 633 BP80H	73,7	45,7	50100	61	248,2	106,2	3	7,89	14,30	1320	64	20,5	29,6	10200	520	35-67
KCEH 633 BP80L	86,1	53,4	48600	59	310,3	132,6	3	7,89	14,30	1320	64	27,4	31,9	13800	600	35-67
KCEH 633 BP80N	96,8	60,0	46800	57	372,3	159,3	3	7,89	14,30	1320	64	29,6	41,0	17100	660	35-67
KCEH 634 BP80H	98,3	60,9	66800	61	330,9	141,4	4	10,52	19,10	1320	65	25,2	36,4	13600	650	TBD
KCEH 634 BP80L	115,4	71,5	64800	59	413,7	176,8	4	10,52	19,10	1320	65	33,6	29,2	18400	730	TBD
KCEH 634 BP80N	129,2	80,1	62400	57	496,4	212,4	4	10,52	19,10	1320	65	36,4	50,4	22800	810	TBD
KCEH 635 BP80L	142,6	88,4	81000	59	517,1	221,0	5	13,15	23,90	1320	66	41,4	48,3	23000	930	TBD
KCEH 635 BP80N	158,8	98,5	78000	57	620,5	265,5	5	13,15	23,90	1320	66	44,9	62,1	28500	1030	TBD
Fin Space - 11 mm																
KCEH 631 BP11H	20,2	12,5	17500	64	62,8	35,4	1	2,63	4,78	1320	59	7,7	11,2	3400	220	35-42
KCEH 631 BP11L	23,8	14,8	17000	62	78,5	44,2	1	2,63	4,78	1320	59	10,3	12,0	4600	240	35-42
KCEH 631 BP11N	26,1	16,2	16500	60	94,2	53,1	1	2,63	4,78	1320	59	11,2	15,5	5700	260	35-42
KCEH 632 BP11H	42,2	26,2	35000	64	125,6	70,8	2	5,26	9,56	1320	62	13,5	19,5	6800	380	35-54
KCEH 632 BP11L	49,6	30,8	34000	62	157,0	88,4	2	5,26	9,56	1320	62	18,0	21,0	9200	420	35-54
KCEH 632 BP11N	55,9	34,7	33000	60	188,4	106,2	2	5,26	9,56	1320	62	19,5	27,0	11400	460	35-54
KCEH 633 BP11H	64,1	39,7	52500	64	188,4	106,2	3	7,89	14,3	1320	64	20,5	29,6	10200	520	35-67
KCEH 633 BP11L	75,3	46,7	51000	62	235,6	132,6	3	7,89	14,3	1320	64	27,4	31,9	13800	600	35-67
KCEH 633 BP11N	84,6	52,5	49500	60	282,7	159,3	3	7,89	14,3	1320	64	29,6	41,0	17100	660	35-67
KCEH 634 BP11H	85,7	53,1	70000	64	251,3	141,4	4	10,52	19,1	1320	65	25,2	36,4	13600	650	TBD
KCEH 634 BP11L	100,5	62,3	68000	62	314,1	176,8	4	10,52	19,1	1320	65	33,6	29,2	18400	730	TBD
KCEH 634 BP11N	113,0	70,1	66000	60	376,9	212,4	4	10,52	19,1	1320	65	36,4	50,4	22800	810	TBD
KCEH 635 BP11L	124,6	77,3	85000	62	392,6	221,0	5	13,15	23,9	1320	66	41,4	48,3	23000	930	TBD
KCEH 635 BP11N	144,0	89,3	82500	60	471,1	265,5	5	13,15	23,9	1320	66	44,9	62,1	28500	1030	TBD

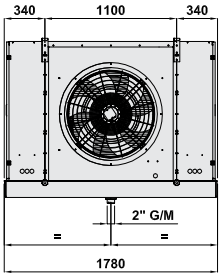
340
1100
340
2" G/M
1780

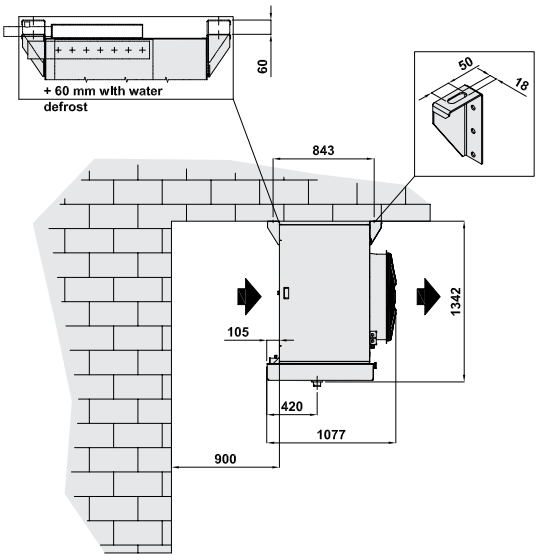
60
+ 60 mm with water defrost
50
18
843
105
1342
420
1077
900

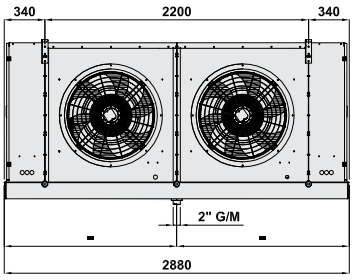
340
2200
340
2" G/M
2880

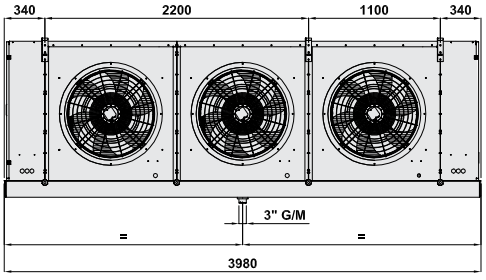
340
2200
1100
340
3" G/M
3980

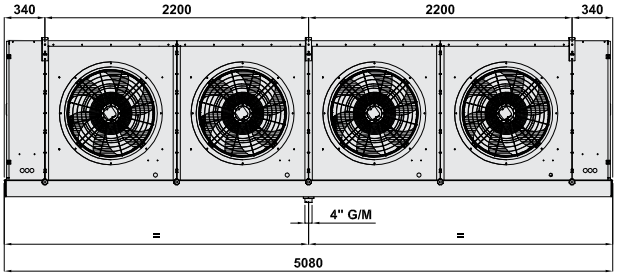
340
2200
2200
340
4" G/M
5080

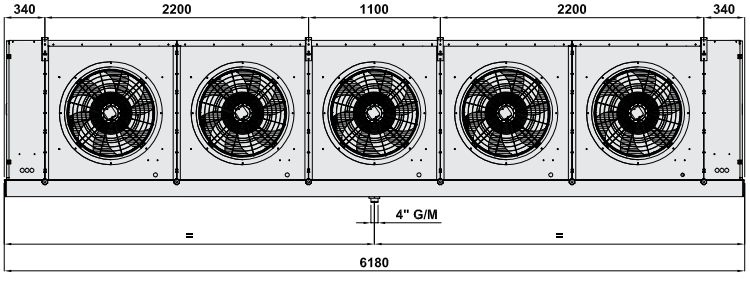
340
2200
1100
2200
340
4" G/M
6180

KCE
63B
71A