EXTENDED INDUSTRIAL CUBIC

CONSTRUCTION CHARACTERISTICS

~ 16 mm O.D. seamless copper tube expanded into aluminium fins. Steinless steel tube on request
~ casing in white pre-coated aluminium or inox on request
~ 400V/3F/50Hz motorfans with termic protection
~ protective treatment of coils and brine mode use on request

DEFROST

~ AIR: "A" without defrost system
~ WATER: "W" by means of sparge pipe
~ ELECTRIC: "E" stainless steel sheathed electric heaters, vulcanized terminals, connected at 400V into a water resistant junction box
~ SPECIAL: compound defrost + electric, hot gas defrost

BŐVÍTETT IPARI FALI LÉGHŰTŐ

SZERKEZETI JELLEMZŐK

~ *A blok Ø 16 mm varratmentes rézcsőből és alumóinium lamellából áll össze. Rozsdamentes csövek kérésre*
~ *Burkolat fehér előre bevont alumínium vagy rozsdamentes kérésre*
~ *400V/3F/50Hz ventilátor* motor termikus *védelemel, bekábelezve*
~ *kérésre védelmi bevonat a lamelázot blokra glikolos módban használható*

LEOLVASZTÁS

~ *LEVEGŐ: "A" leolvasztás nélkül*
~ *VÍZ: "W" víz szóró cső*
~ *ELEKTROMOS: "E" grzejniki ze stali nierdzewnej, terminale wulkanizowane, łączenie w 400V wodoodporna skrzynka przyłączeniowa*
~ *SPECIÁLIS: víz és elektromos leolvasztás, forró gáz leolvasztás különálló rendszerben*

EC MOTORS AVAILABLE

by ebmpapst

KCE
63B
71A
80A

Model *Model*	**Capacity** *Teljesít.* Tc=0°C DT 8K	**Capacity** *Teljesít.* Tc=-25°C DT 6K	**Air Flow** *Légáram*	**Air Throw** *Kifúvás*	**Surface** *Felület*	**Internal Volume** *Térfogat*	**Motorfans** *Ventilátor*				**Sound Pressure** *Zajszint*	**Electrical Defrost** *Elektromos leolvasztás*		**Water Defrost** *Leolvasztás vízzel*	**Weight** *Súly*	**Connections** *Csatlakozás*
							Ø 800	**Tension** 400V/3F/50Hz				**Standard**	**Fokozott**			
	SC2	SC4														
KCE 80	**kW**	**kW**	**m³/h**	**m**	**m²**	**dm³**	**n°**	**W**	**A**	**rpm**	**dB(A) @ 5m**	**kW(@ 230V/1F)**	**kW(@ 230V/1F)**	**l/h**	**kg**	**IN/OUT** Ø mm
Fin Space - 4 mm																
KCEH 801 AP40H	50,4	31,2	27500	79	233,7	53,1	1	5,2	9,2	1250	66	9,7	13,6	4200	275	35-54
KCEH 801 AP40L	57,8	35,8	25800	74	292,1	66,4	1	5,2	9,2	1250	66	12,6	17,5	5700	295	35-54
KCEH 801 AP40N	61,6	38,2	24000	69	350,5	79,6	1	5,2	9,2	1250	66	14,6	20,4	7100	315	35-54
KCEH 802 AP40H	94,5	58,6	55000	79	467,3	106,2	2	10,4	18,4	1250	69	19,5	27,3	8400	490	35-54
KCEH 802 AP40L	107,5	66,7	51600	74	584,2	132,8	2	10,4	18,4	1250	69	25,4	35,1	11400	530	35-54
KCEH 802 AP40N	116,3	72,1	48000	69	701,0	159,2	2	10,4	18,4	1250	69	29,3	41,0	14200	570	35-54
KCEH 803 AP40H	152,8	94,7	82500	79	701,0	159,3	3	15,6	27,6	1250	71	28,0	39,2	12600	685	35-67
KCEH 803 AP40L	173,5	107,6	77400	74	876,2	199,2	3	15,6	27,6	1250	71	36,4	50,4	17100	765	35-67
KCEH 803 AP40N	185,0	114,7	72000	69	1051,5	238,8	3	15,6	27,6	1250	71	42,0	58,8	21300	825	35-67
KCEH 804 AP40H	204,2	126,6	110000	79	934,7	212,4	4	20,8	36,8	1250	72	34,5	48,3	16800	870	TBD
KCEH 804 AP40L	233,7	144,9	103200	74	1168,3	265,6	4	20,8	36,8	1250	72	44,9	62,1	22800	950	TBD
KCEH 804 AP40N	248,5	154,1	96000	69	1402,0	318,4	4	20,8	36,8	1250	72	51,8	72,5	28400	1030	TBD
Fin Space - 6 mm																
KCEH 801 AP60H	42,4	26,3	28500	82	160,6	53,1	1	5,2	9,2	1250	66	9,7	13,6	4200	275	35-54
KCEH 801 AP60L	48,9	30,3	27300	78	200,8	66,4	1	5,2	9,2	1250	66	12,6	17,5	5700	295	35-54
KCEH 801 AP60N	55,2	34,2	26100	75	240,9	79,6	1	5,2	9,2	1250	66	14,6	20,4	7100	315	35-54
KCEH 802 AP60H	81,1	50,3	57000	82	321,2	106,2	2	10,4	18,4	1250	69	19,5	27,3	8400	490	35-54
KCEH 802 AP60L	96,5	59,8	54600	78	401,6	132,8	2	10,4	18,4	1250	69	25,4	35,1	11400	530	35-54
KCEH 802 AP60N	106,9	66,3	52200	75	481,9	159,2	2	10,4	18,4	1250	69	29,3	41,0	14200	570	35-54
KCEH 803 AP60H	128,0	79,4	85500	82	481,9	159,3	3	15,6	27,6	1250	71	28,0	39,2	12600	685	35-67
KCEH 803 AP60L	147,5	91,5	81900	78	602,3	199,2	3	15,6	27,6	1250	71	36,4	50,4	17100	765	35-67
KCEH 803 AP60N	166,6	103,3	78300	75	722,8	238,8	3	15,6	27,6	1250	71	42,0	58,8	21300	825	35-67
KCEH 804 AP60H	171,0	106,0	114000	82	642,5	212,4	4	20,8	36,8	1250	72	34,5	48,3	16800	870	TBD
KCEH 804 AP60L	197,1	122,2	109200	78	803,1	265,6	4	20,8	36,8	1250	72	44,9	62,1	22800	950	TBD
KCEH 804 AP60N	222,3	137,8	104400	75	963,7	318,4	4	20,8	36,8	1250	72	51,8	72,5	28400	1030	TBD
Fin Space - 8 mm																
KCEH 801 AP80H	39,4	24,4	29500	85	124,1	53,1	1	5,2	9,2	1250	66	9,7	13,6	4200	275	35-54
KCEH 801 AP80L	45,8	28,4	28300	81	155,1	66,4	1	5,2	9,2	1250	66	12,6	17,5	5700	295	35-54
KCEH 801 AP80N	52,0	32,2	27000	78	186,2	79,6	1	5,2	9,2	1250	66	14,6	20,4	7100	315	35-54
KCEH 802 AP80H	76,5	47,4	59000	85	248,2	106,2	2	10,4	18,4	1250	69	19,5	27,3	8400	490	35-54
KCEH 802 AP80L	89,3	55,4	56600	81	310,3	132,8	2	10,4	18,4	1250	69	25,4	35,1	11400	530	35-54
KCEH 802 AP80N	101,8	63,1	54000	78	372,3	159,2	2	10,4	18,4	1250	69	29,3	41,0	14200	570	35-54
KCEH 803 AP80H	119,3	74,0	88500	85	372,3	159,3	3	15,6	27,6	1250	71	28,0	39,2	12600	685	35-67
KCEH 803 AP80L	138,6	85,9	84900	81	465,4	199,2	3	15,6	27,6	1250	71	36,4	50,4	17100	765	35-67
KCEH 803 AP80N	157,0	97,3	81000	78	558,5	238,8	3	15,6	27,6	1250	71	42,0	58,8	21300	825	35-67
KCEH 804 AP80H	158,9	98,5	118000	85	496,4	212,4	4	20,8	36,8	1250	72	34,5	48,3	16800	870	TBD
KCEH 804 AP80L	184,3	114,3	113200	81	620,5	265,6	4	20,8	36,8	1250	72	44,9	62,1	22800	950	TBD
KCEH 804 AP80N	209,3	129,8	108000	78	744,6	318,4	4	20,8	36,8	1250	72	51,8	72,5	28400	1030	TBD
Fin Space - 11 mm																
KCEH 801 AP11H	34,4	21,3	31500	91	94,2	53,1	1	5,2	9,2	1250	66	9,7	13,6	4200	275	35-54
KCEH 801 AP11L	39,5	24,5	29000	83	117,8	66,4	1	5,2	9,2	1250	66	12,6	17,5	5700	295	35-54
KCEH 801 AP11N	44,6	27,7	28000	80	141,3	79,6	1	5,2	9,2	1250	66	14,6	20,4	7100	315	35-54
KCEH 802 AP11H	68,0	42,2	63000	91	188,4	106,2	2	10,4	18,4	1250	69	19,5	27,3	8400	490	35-54
KCEH 802 AP11L	78,8	48,9	58000	83	235,6	132,8	2	10,4	18,4	1250	69	25,4	35,1	11400	530	35-54
KCEH 802 AP11N	89,1	55,2	56000	80	282,7	159,2	2	10,4	18,4	1250	69	29,3	41,0	14200	570	35-54
KCEH 803 AP11H	104,2	64,6	94500	91	282,7	159,3	3	15,6	27,6	1250	71	28,0	39,2	12600	685	35-67
KCEH 803 AP11L	120,0	74,4	87000	83	353,3	199,2	3	15,6	27,6	1250	71	36,4	50,4	17100	765	35-67
KCEH 803 AP11N	135,3	83,9	84000	80	424,0	238,8	3	15,6	27,6	1250	71	42,0	58,8	21300	825	35-67
KCEH 804 AP11H	138,1	85,6	126000	91	376,9	212,4	4	20,8	36,8	1250	72	34,5	48,3	16800	870	TBD
KCEH 804 AP11L	158,8	98,5	116000	83	480,1	265,6	4	20,8	36,8	1250	72	44,9	62,1	22800	950	TBD
KCEH 804 AP11N	178,9	110,9	112000	80	565,3	318,4	4	20,8	36,8	1250	72	51,8	72,5	28400	1030	TBD

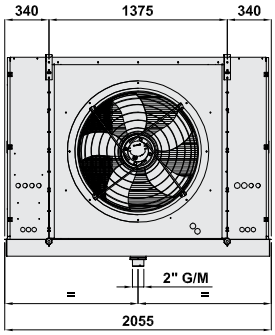
340
1375
340
2" G/M
2055

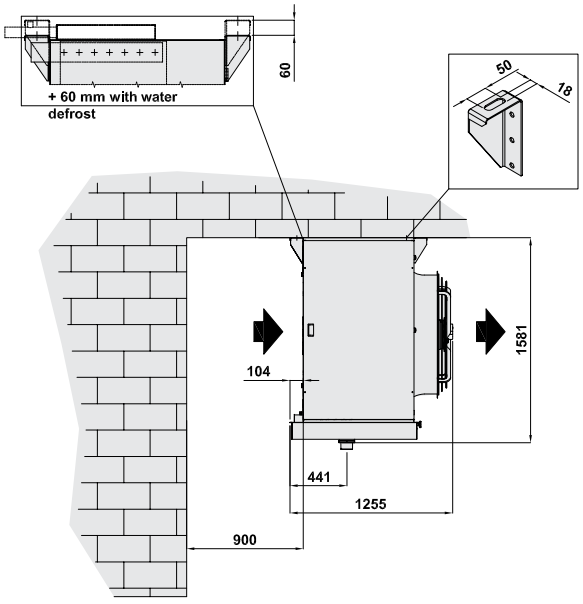
60
+ 60 mm with water defrost
50
18
104
1581
441
1255
900

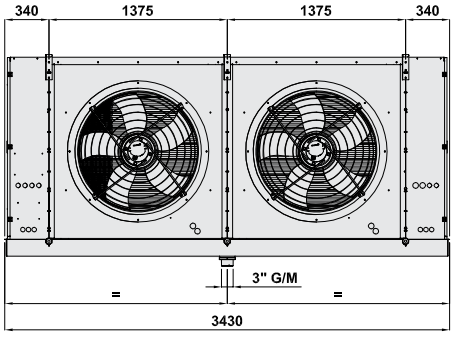
340
1375
1375
340
3" G/M
3430

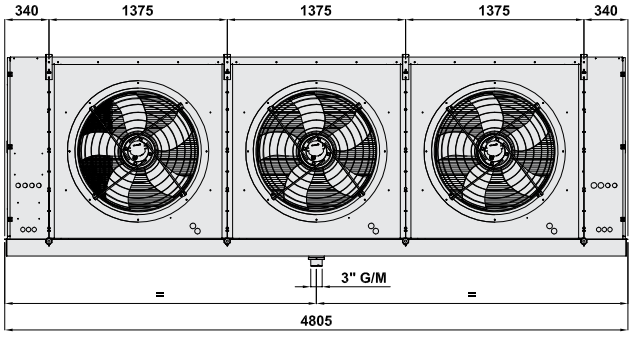
340
1375
1375
1375
340
3" G/M
4805

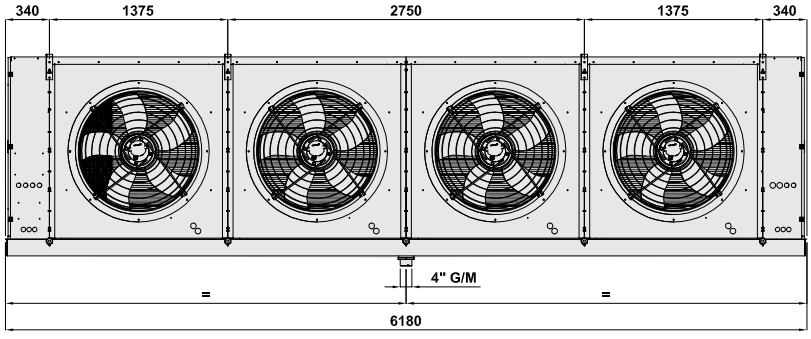
340
1375
2750
1375
340
4" G/M
6180

KCE
80A