INDUSTRIAL CUBIC

PAROWNIK ŚCIENNY PRZEDŁUŻONY

CONSTRUCTION CHARACTERISTICS

~ 16 mm O.D. seamless copper tube expanded into aluminium fins; steinless steel tube on request
~ casing in white pre-coated aluminium or inox on request
~ 400V/3F/50Hz motorfans with thermic protection
~ on request: protective treatment of coils and brine mode use

DEFROST

~ AIR: "A" without defrost system
~ WATER: "W" by means of sparge pipe
~ ELECTRIC: "E" stainless steel sheathed electric heaters, vulcanized terminals, connected at 400V into a water resistant junction box
~ SPECIAL: compound defrost + electric, hot gas defrost

CHARAKTERISTYKA KONSTRUKCJE

~ pakiet jest realizowany z Ø 16 mm bezszwowych rur miedzianych i lamelamy aluminiowymi. Rury nierdzewne na zapytanie
~ obudowa malowana w kolorze białym aluminiowa albo nierdzewna na zapytanie
~ 400V/3F/50Hz silnik wentylatora z ochronną termiczną i kablowanim
~ na zapytanie: ochrona zabezpieczająca blok lamelowy solanka mod do użycia

SBRINAMENTO

~ POWIETRZE: "A" bez odszraniania
~ WODA:"W" znaczy zraszająca rura
~ ELEKTRYCZNE:"E" grzejniki ze stali nierdzewnej, terminale wulkanizowane, łączenie w 400V wodoodporna skrzynka przyłączeniowa
~ SPECJALNE: odszranianie wodne i elektryczne, odszranianie z goroncym gazem w oddzielnych systemach

EC MOTORS AVAILABLE

GREEN TECH by ebmpapst

KCE 56B 63A

Model *Model*	Capacity *Móc* Tc=0°C DT 8K SC2	Capacity *Móc* Tc=-25°C DT 6K SC4	Air Flow *Przepływ powietrza*	Air Throw *Rzut powietrza*	Surface *Powierzchnia*	Internal Volume *Objętość*	Motorfans *Wentylator* Ø 630	Napięcie 400V/3F/50Hz			Sound Pressure *Głośność*	Electrical Defrost *Elektrzyczne Odszr.* Standard	Enhanced	Water Defrost *Odszranianie Wodne*	Weight *Waga*	Connections *Łączenie*
KCE 63	kW	kW	m³/h	m	m²	dm³	n°	W	A	rpm	dB(A) @ 5m	kW(@ 230V/1F)	kW(@ 230V/1F)	l/h	kg	IN/OUT Ø mm
Fin Space - 4 mm																
KCEH 631 AP40H	25,5	15,8	13000	47	124,6	28,3	1	1,9	3,4	1310	58	6,0	8,6	3400	200	28-42
KCEH 631 AP40L	28,9	17,9	12200	44	155,8	35,4	1	1,9	3,4	1310	58	7,7	10,3	4600	210	28-42
KCEH 631 AP40N	31,3	19,4	11800	43	186,9	42,5	1	1,9	3,4	1310	58	9,5	12,9	5700	220	28-42
KCEH 632 AP40H	52,4	32,5	26000	47	249,2	56,6	2	3,8	6,8	1310	61	10,5	15,0	6800	360	35-42
KCEH 632 AP40L	56,1	34,8	24400	44	334,1	70,8	2	3,8	6,8	1310	61	13,5	18,0	9200	380	35-42
KCEH 632 AP40N	62,1	38,5	23600	43	373,9	85,0	2	3,8	6,8	1310	61	16,5	22,5	11400	400	35-42
KCEH 633 AP40H	77,1	47,8	39000	47	373,9	84,9	3	5,7	10,2	1310	63	16,0	22,8	10200	500	35-54
KCEH 633 AP40L	81,6	50,6	36600	44	467,3	106,2	3	5,7	10,2	1310	63	20,5	27,4	13800	530	35-54
KCEH 633 AP40N	91,1	56,5	35400	43	630,8	127,5	3	5,7	10,2	1310	63	25,1	34,2	17100	560	35-54
KCEH 634 AP40H	94,3	58,5	52000	47	498,5	113,2	4	7,6	13,6	1310	64	19,6	28,0	13600	670	35-67
KCEH 634 AP40L	106,6	66,1	48800	44	623,0	141,6	4	7,6	13,6	1310	64	25,2	33,6	18400	710	35-67
KCEH 634 AP40N	117,1	72,6	47200	43	747,7	170,0	4	7,6	13,6	1310	64	30,8	42,0	22800	750	35-67
KCEH 635 AP40L	145,8	90,4	61000	44	778,9	177,0	5	9,5	17,0	1310	65	31,1	41,4	23000	890	TBD
KCEH 635 AP40N	157,9	97,9	59000	43	934,7	212,5	5	9,5	17,0	1310	65	38,0	51,8	28500	940	TBD
Fin Space - 6 mm																
KCEH 631 AP60H	21,1	13,1	13600	49	85,7	28,3	1	1,9	3,4	1310	58	6,0	8,6	3400	200	28-42
KCEH 631 AP60L	24,7	15,3	13000	47	107,1	35,4	1	1,9	3,4	1310	58	7,7	10,3	4600	210	28-42
KCEH 631 AP60N	27,5	17,1	12400	45	128,5	42,5	1	1,9	3,4	1310	58	9,5	12,9	5700	220	28-42
KCEH 632 AP60H	43,4	26,9	27200	49	171,3	56,6	2	3,8	6,8	1310	61	10,5	15,0	6800	360	35-42
KCEH 632 AP60L	49,9	30,9	26000	47	214,2	70,8	2	3,8	6,8	1310	61	13,5	18,0	9200	380	35-42
KCEH 632 AP60N	52,9	32,8	24800	45	257,0	85,0	2	3,8	6,8	1310	61	16,5	22,5	11400	400	35-42
KCEH 633 AP60H	64,7	40,1	40800	49	257,0	84,9	3	5,7	10,2	1310	63	16,0	22,8	10200	500	35-54
KCEH 633 AP60L	73,4	45,5	39000	47	321,2	106,2	3	5,7	10,2	1310	63	20,5	27,4	13800	530	35-54
KCEH 633 AP60N	83,2	51,6	37200	45	385,5	127,5	3	5,7	10,2	1310	63	25,1	34,2	17100	560	35-54
KCEH 634 AP60H	81,7	50,7	54400	49	342,7	113,2	4	7,6	13,6	1310	64	19,6	28,0	13600	670	35-67
KCEH 634 AP60L	96,5	59,8	52000	47	428,3	141,6	4	7,6	13,6	1310	64	25,2	33,6	18400	710	35-67
KCEH 634 AP60N	106,6	66,1	49600	45	514,0	170,0	4	7,6	13,6	1310	64	30,8	42,0	22800	750	35-67
KCEH 635 AP60L	124,9	77,4	65000	47	535,4	177,0	5	9,5	17,0	1310	65	31,1	41,4	23000	890	TBD
KCEH 635 AP60N	139,0	86,2	62000	45	642,5	212,5	5	9,5	17,0	1310	65	38,0	51,8	28500	940	TBD
Fin Space - 8 mm																
KCEH 631 AP80H	19,5	12,1	14000	51	66,2	28,3	1	1,9	3,4	1310	58	6,0	8,6	3400	200	28-42
KCEH 631 AP80L	22,9	14,2	13400	49	82,7	35,4	1	1,9	3,4	1310	58	7,7	10,3	4600	210	28-42
KCEH 631 AP80N	25,9	16,1	12800	47	99,3	42,5	1	1,9	3,4	1310	58	9,5	12,9	5700	220	28-42
KCEH 632 AP80H	40,2	24,9	28000	51	132,4	56,6	2	3,8	6,8	1310	61	10,5	15,0	6800	360	35-42
KCEH 632 AP80L	46,5	28,8	26800	49	165,5	70,8	2	3,8	6,8	1310	61	13,5	18,0	9200	380	35-42
KCEH 632 AP80N	52,2	32,4	25600	47	198,6	85,0	2	3,8	6,8	1310	61	16,5	22,5	11400	400	35-42
KCEH 633 AP80H	60,2	37,3	42000	51	198,6	84,9	3	5,7	10,2	1310	63	16,0	22,8	10200	500	35-54
KCEH 633 AP80L	69,3	43,0	40200	49	248,2	106,2	3	5,7	10,2	1310	63	20,5	27,4	13800	530	35-54
KCEH 633 AP80N	78,5	48,7	38400	47	297,8	127,5	3	5,7	10,2	1310	63	25,1	34,2	17100	560	35-54
KCEH 634 AP80H	77,0	47,7	56000	51	264,8	113,2	4	7,6	13,6	1310	64	19,6	28,0	13600	670	35-67
KCEH 634 AP80L	91,4	56,7	53600	49	330,9	141,6	4	7,6	13,6	1310	64	25,2	33,6	18400	710	35-67
KCEH 634 AP80N	101,6	63,0	51200	47	397,1	170,0	4	7,6	13,6	1310	64	30,8	42,0	22800	750	35-67
KCEH 635 AP80L	115,7	71,7	67000	49	413,7	177,0	5	9,5	17,0	1310	65	31,1	41,4	23000	890	TBD
KCEH 635 AP80N	130,4	80,8	64000	47	496,4	212,5	5	9,5	17,0	1310	65	38,0	51,8	28500	940	TBD
Fin Space - 11 mm																
KCEH 631 AP11H	16,4	10,2	14400	52	50,3	28,3	1	1,9	3,4	1310	58	6,0	8,6	3400	200	28-42
KCEH 631 AP11L	20,0	12,4	14000	51	62,8	35,4	1	1,9	3,4	1310	58	7,7	10,3	4600	210	28-42
KCEH 631 AP11N	22,4	13,9	13600	49	75,4	42,5	1	1,9	3,4	1310	58	9,5	12,9	5700	220	28-42
KCEH 632 AP11H	34,4	21,3	28800	52	100,5	56,6	2	3,8	6,8	1310	61	10,5	15,0	6800	360	35-42
KCEH 632 AP11L	40,6	25,2	28000	51	125,6	70,8	2	3,8	6,8	1310	61	13,5	18,0	9200	380	35-42
KCEH 632 AP11N	45,8	28,4	27200	49	150,8	85,0	2	3,8	6,8	1310	61	16,5	22,5	11400	400	35-42
KCEH 633 AP11H	51,9	32,2	43200	52	150,8	84,9	3	5,7	10,2	1310	63	16,0	22,8	10200	500	35-54
KCEH 633 AP11L	61,0	37,8	42000	51	188,4	106,2	3	5,7	10,2	1310	63	20,5	27,4	13800	530	35-54
KCEH 633 AP11N	68,8	42,7	40800	49	226,1	127,5	3	5,7	10,2	1310	63	25,1	34,2	17100	560	35-54
KCEH 634 AP11H	67,6	41,9	57600	52	201,0	113,2	4	7,6	13,6	1310	64	19,6	28,0	13600	670	35-67
KCEH 634 AP11L	80,0	49,6	56000	51	251,3	141,6	4	7,6	13,6	1310	64	25,2	33,6	18400	710	35-67
KCEH 634 AP11N	92,6	57,4	54400	49	301,5	170,0	4	7,6	13,6	1310	64	30,8	42,0	22800	750	35-67
KCEH 635 AP11L	100,9	62,6	70000	51	314,1	177,0	5	9,5	17,0	1310	65	31,1	41,4	23000	890	TBD
KCEH 635 AP11N	113,7	70,5	68000	49	376,9	212,5	5	9,5	17,0	1310	65	38,0	51,8	28500	940	TBD

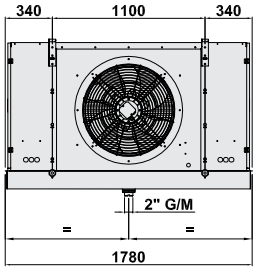
340
1100
340
2" G/M
=
=
1780

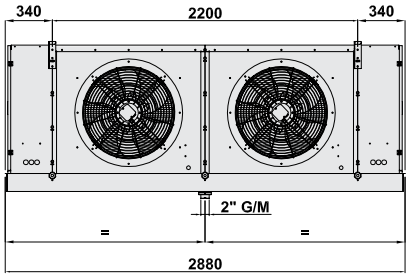
340
2200
340
2" G/M
=
=
2880

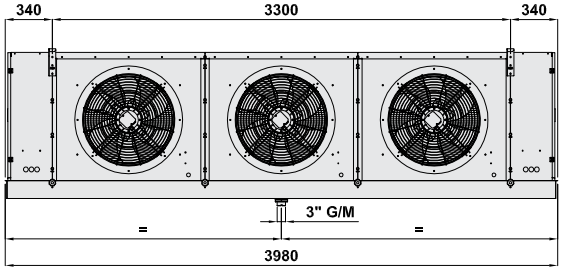
340
3300
340
3" G/M
=
=
3980

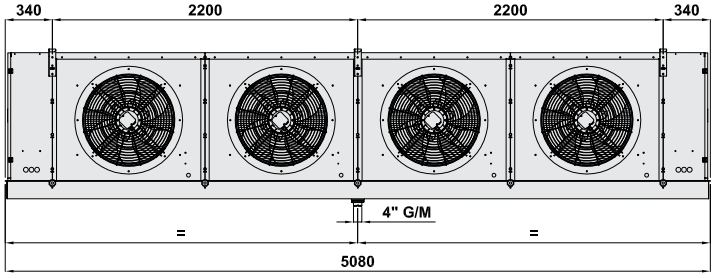
340
2200
2200
340
4" G/M
=
=
5080

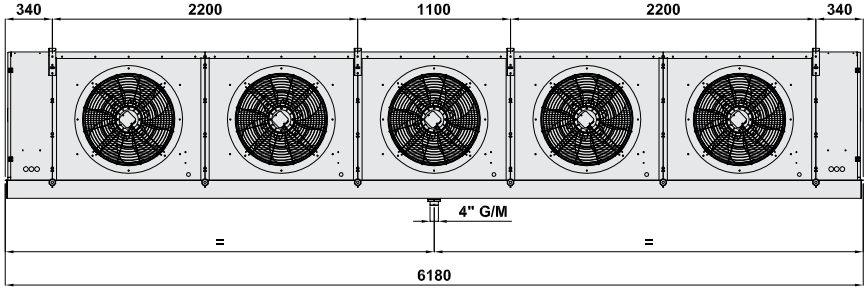
340
2200
1100
2200
340
4" G/M
=
=
6180

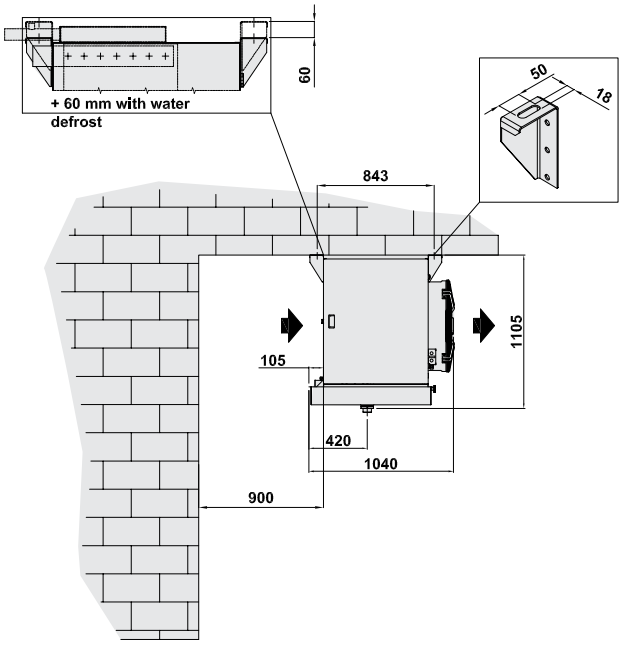
60
+ 60 mm with water
defrost
50
18
843
105
1105
420
1040
900

KCE
56B
63A